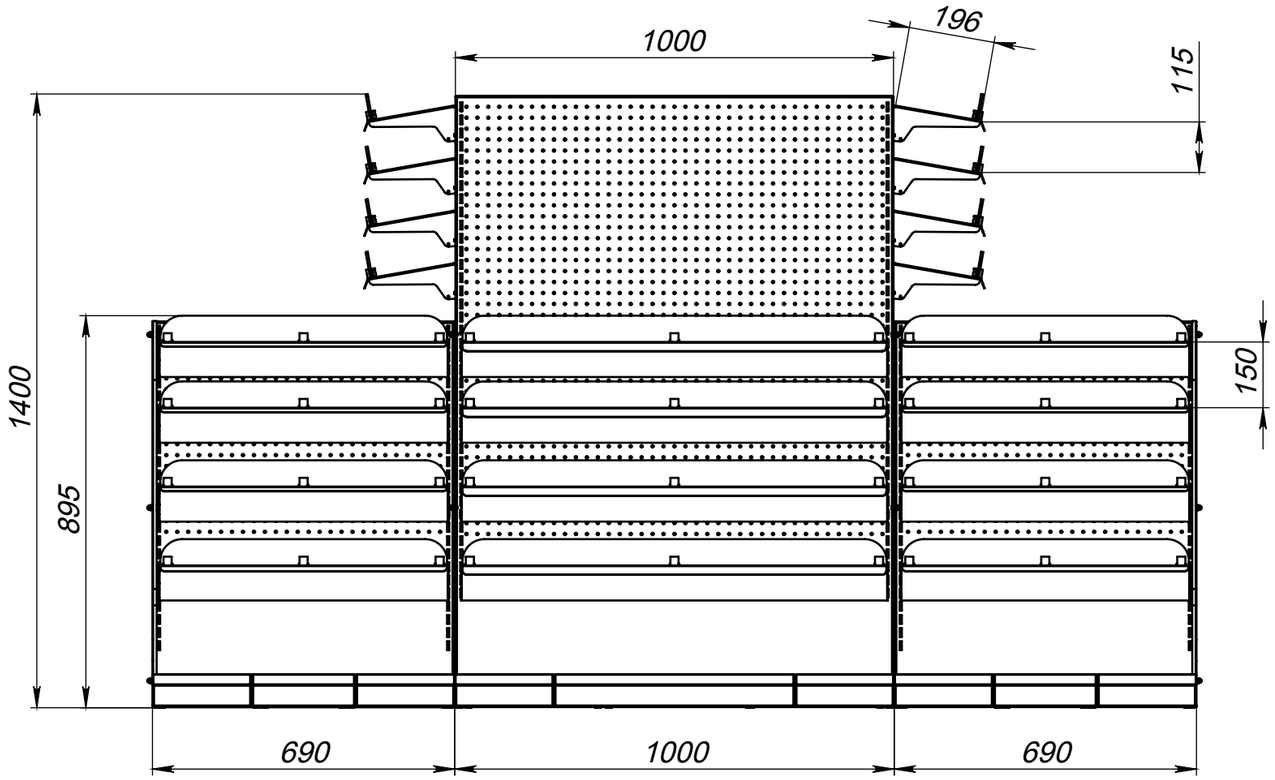
1000
196
115
1400
895
150
690
1000
690

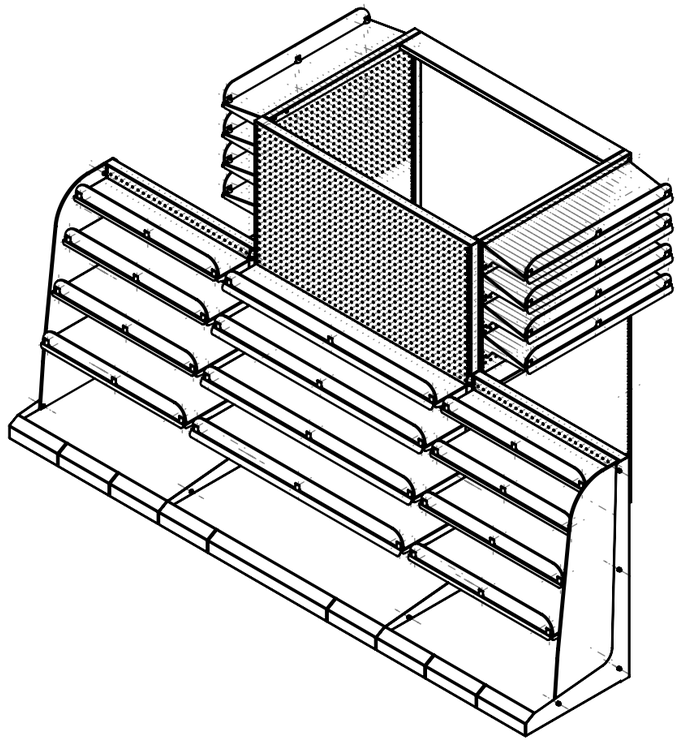

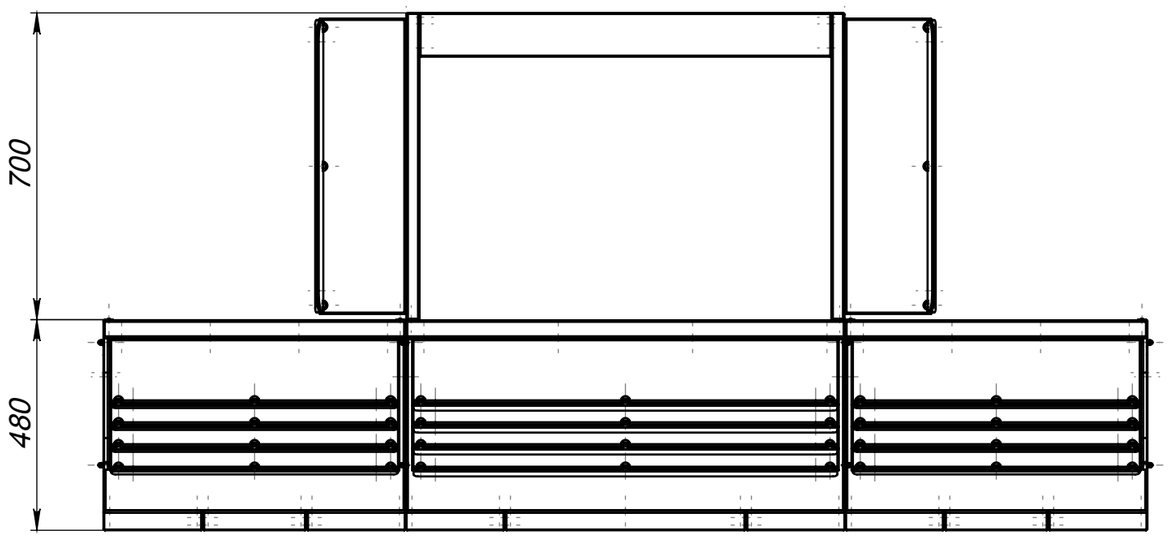
700
480